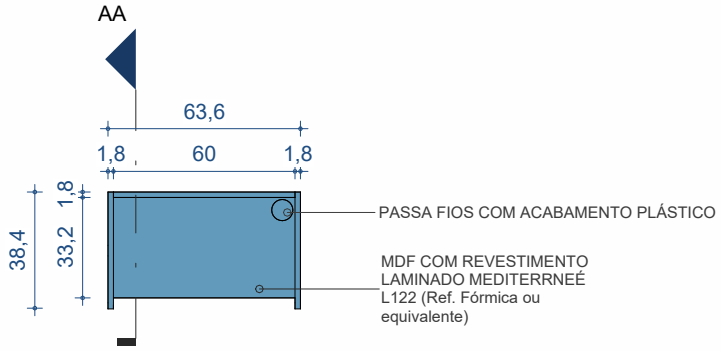

PLANTA BAIXA - NÍVEL 100

Escala: 1 : 25

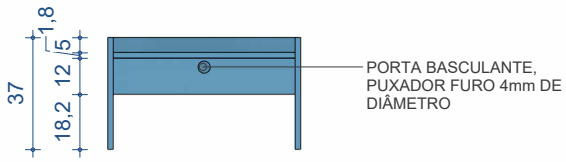

VISTA FRONTAL

Escala: 1 : 25

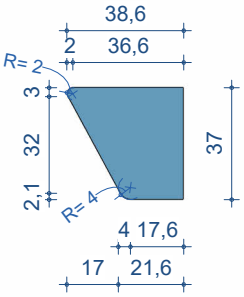

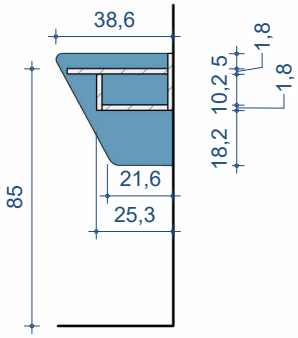

VISTA LATERAL

Escala: 1 : 25

CORTE AA

Escala: 1 : 25

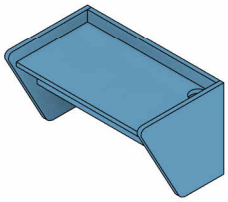

PERSPECTIVA